Tecnofijaciones de Costa Rica S.A.
Cédula: 3101625644
Correo: contacto@tecnofijacionescr.com
Teléfono: 22568115
Costa Rica , San José (CR) , San José , Uruca

BISAGRA ANTISISMICA 2 HUECOS L1408 LIANXIANG

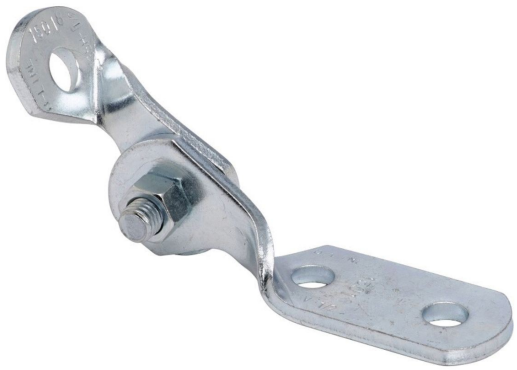

Descripción del producto

BISAGRA ANTISISMICA 2 HUECOS L1408 LIANXIANG

ACABADO : Zinc plateado.

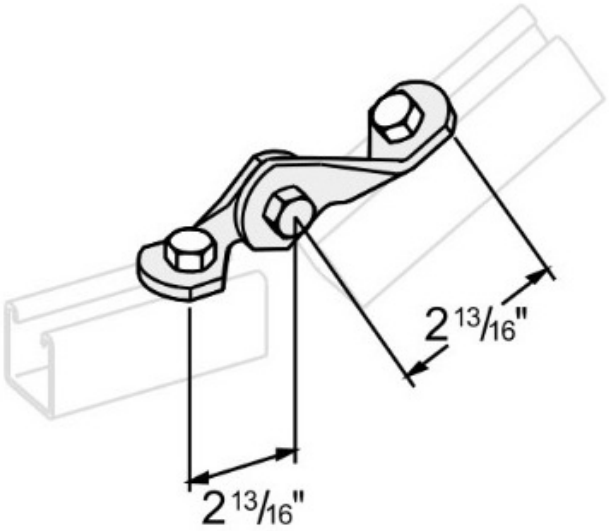
2 13/16"
2 13/16"