Tecnofijaciones de Costa Rica S.A.
Cédula: 3101625644
Correo: contacto@tecnofijacionescr.com
Teléfono: 22568115
Costa Rica , San José (CR) , San José , Uruca

BASE PARA POSTE PARA STRUT 4 HUECOS L1605 LIANXIANG

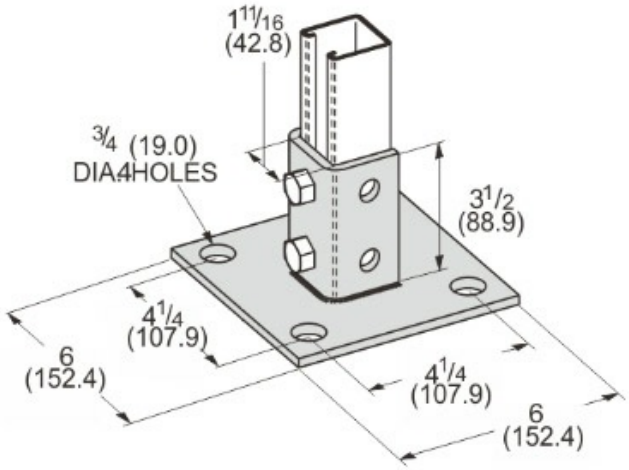

Descripción del producto

BASE PARA POSTE PARA STRUT 4 HUECOS L1605 HEBEI

Liso, Zinc plateado, Galvanizado en caliente, Recubierto de polvo verde, Recubierto de PVC

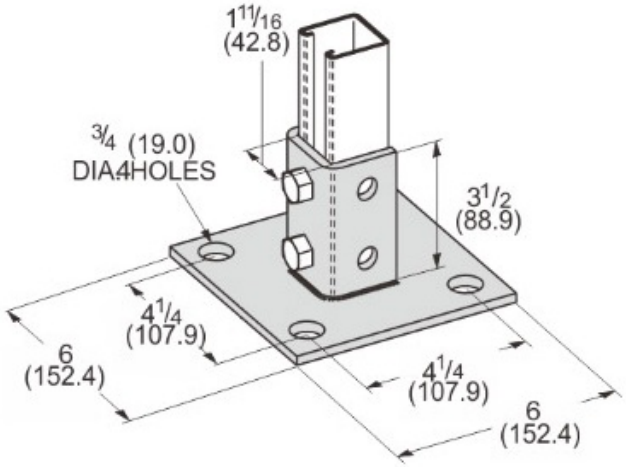
1 11/16
(42.8)
3/4 (19.0)
DIA4HOLES
3 1/2
(88.9)
4 1/4
(107.9)
6
(152.4)
4 1/4
(107.9)
6
(152.4)